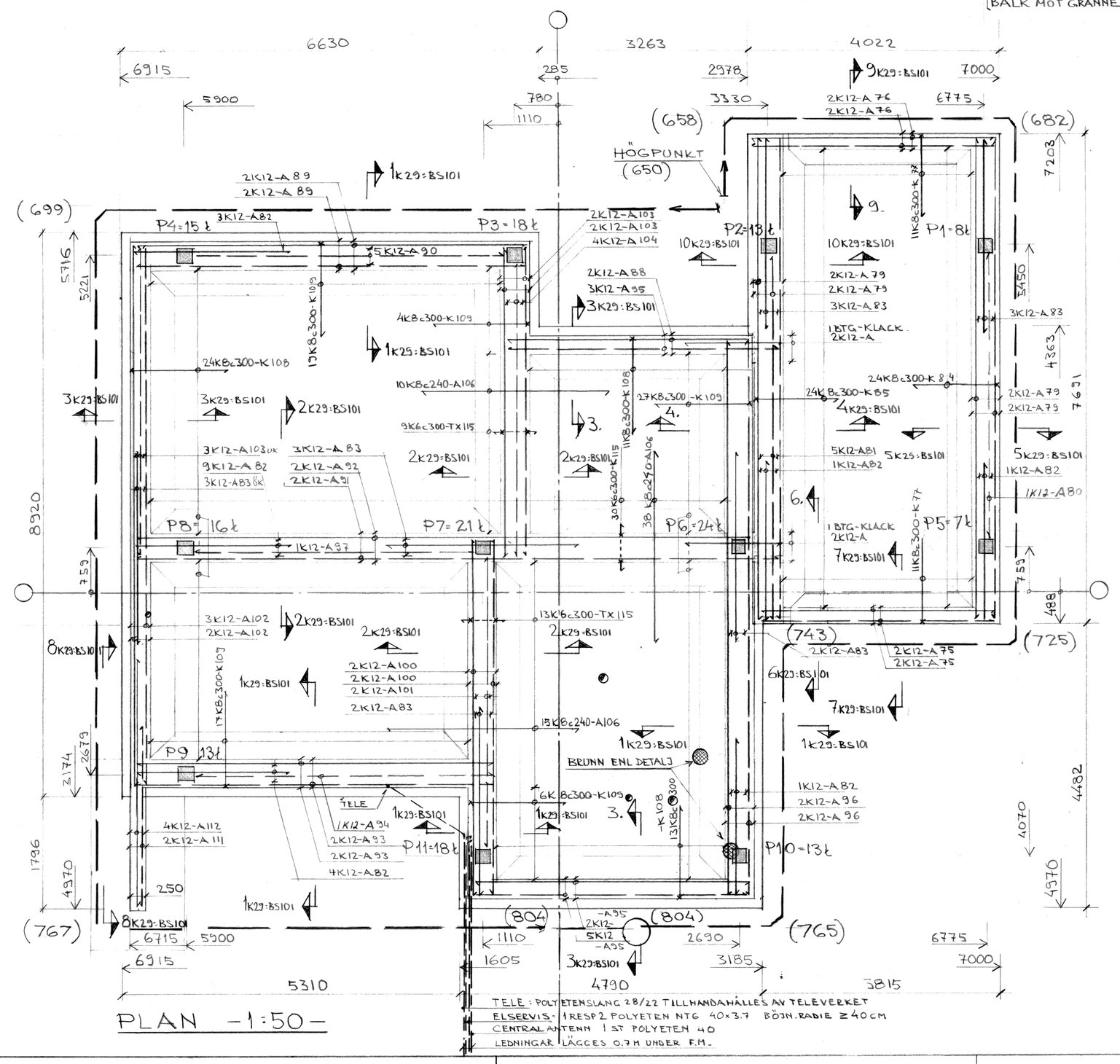

PLAN -1:50-

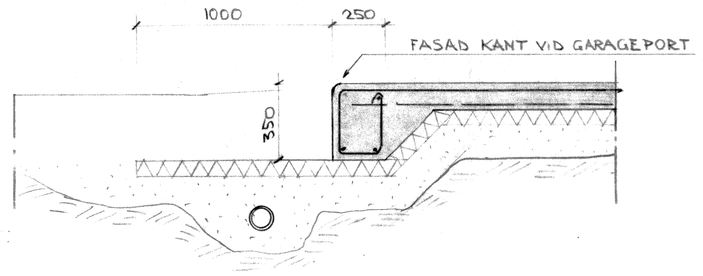

7K29:BS101 -1:20-

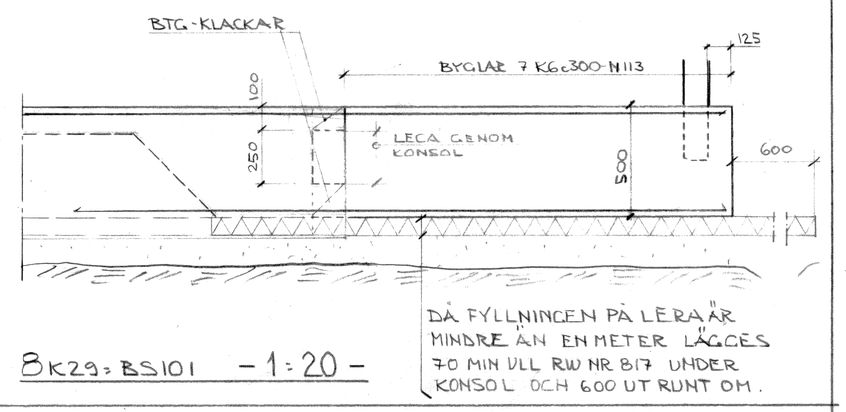

8K29:BS101 -1:20-

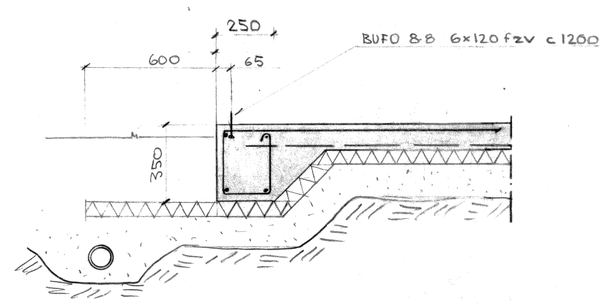

9K29:BS101 -1:20-

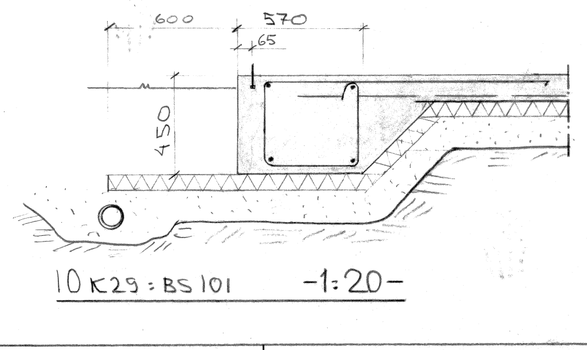

10K29:BS101 -1:20-

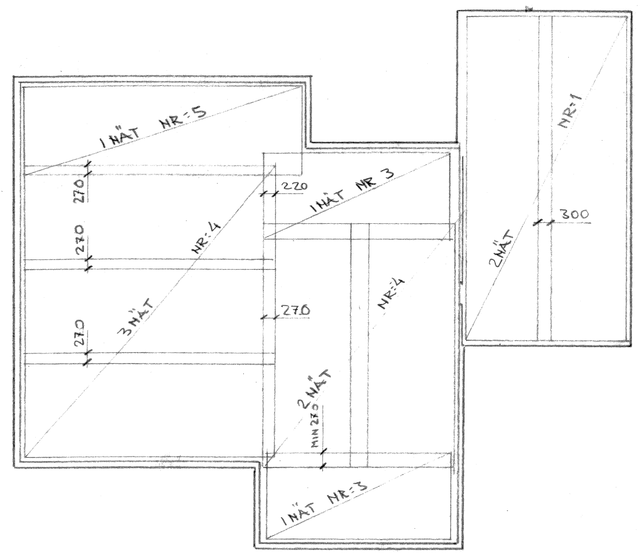

PLAN -1:100-
NÄTARMERING Nps50

NÄT NR:	TRÅD LÄNGS /TRÅD TVÄRS	MÅTT MM	ANTAL /HUS	ANTAL TOTALT
1	Φ5c200 /Φ6c100	7450 × 2050	2	33×2 =66
3	Φ5c200 /Φ5c200	4250 × 2050	2	33×2 =66
4	Φ5c200 /Φ5c200	5650 × 2450	5	33×5 =165
5	Φ5c200 /Φ5c200	6250 × 2050	1	33×1 =33

NÄTEN KAN ERSÄTTAS MED MOTSVARANDE STANDARDNÄT

DÅ GARAGE ÄR UPPLAGT PÅ GRANNHUS SKALL RITN NR K29:B103 FÖLJAS OBS. PÅLPLACERING

ALLMÄNNA ANVISNINGAR

BETONG: BTG II STD K250
ARMERING: LÖSARM Ks40
BYGL Ks40s
NÄTARM Nps50

TÄCKANDE BTG: ÖK 20 MM
UK " 30 MM

PÅLAR: C33
DÄR PÅLE ERSÄTTS MED PLINT ⌀400 OARM. MAX LÄNGD 6.0M SKALL BERGDUBB 2K25 ANVÄNDAS DÄR BERGET LUTAR MER ÄN 1:3. BERGET PÅLLSPRÄNGES DÄR LUTN. MER ÄN 1:2.

PÅLNINGEN UTFÖRES ENL. SBN S23:6 PÅLNORMEE.
MINSTA PÅLLÄNGD 1,5M, UTOM FÖR PÅLE NR 6 OCH 7 SOM SKALL VARA MINST 3,5M. I ANNAT FALL KONTAKTAS KONSTRUKTÖREN.
PÅLE FÅR UNDERSKRIDA ANGIVET PÅLAVSKÄRNINGSPLAN MED HÖGST 50 CM VARVID PÅLARNA PÅGJUTES ENL. BESKED FRÅN KONSTRUKTÖREN.
STÖRSTA HORISONTELLA PÅLAVVIKELSE 15 CM, VID EV. ⊕ STENFYLLNING REKOMMENDERAS FYLLNINGEN FÖR VARJE ENSKILD PÅLE. EV. BÖR DESSA PÅLAR FÖRSES MED BERGSPETS.

ISOLERING: UK PLATTA KAN ERSÄTTAS MED STYRDLIT EL. LIKV.

DRÄNERING:
SIFFRA VID VATTENGÅNG (000) MM AVSER HÖJT FRÅN FG.
VID HOPBYGGDA HUS ELLER GARAGE —— GARAGE LÄGGES DRÄNERINGEN UNDER GARAGE PLATTAN.
⊗ = INGJUTNA AVLOPPSBRUNNAR ENL VVS.
● = INGJUTNA AVLOPP ENL VVS.

TILLHÖRANDE ARM SPEC NR: 15, 16, 17
GARAGEBALK MOT GRANNE: SPEC. NR: 24

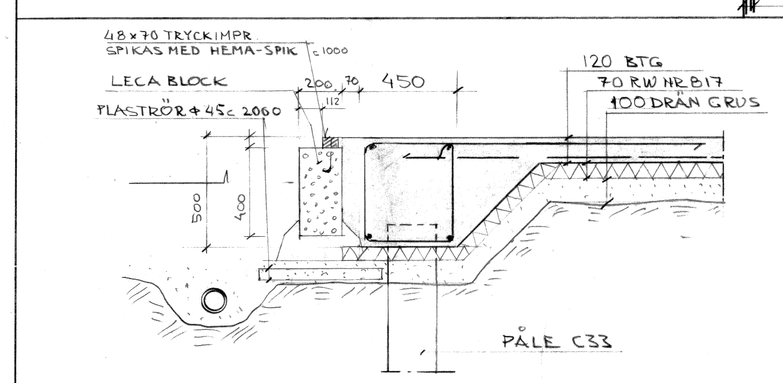

1K29:BS101 -1:20-

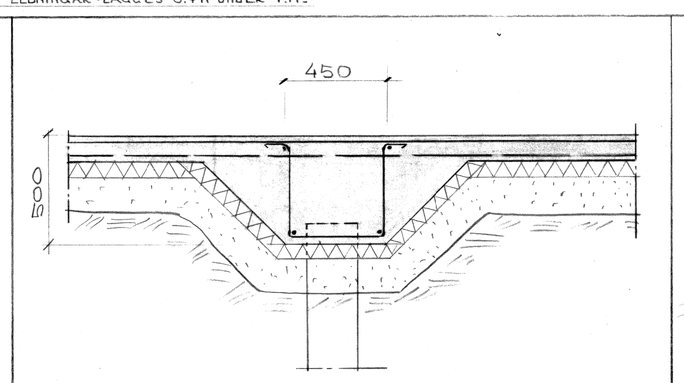

2K29:BS101 -1:20-

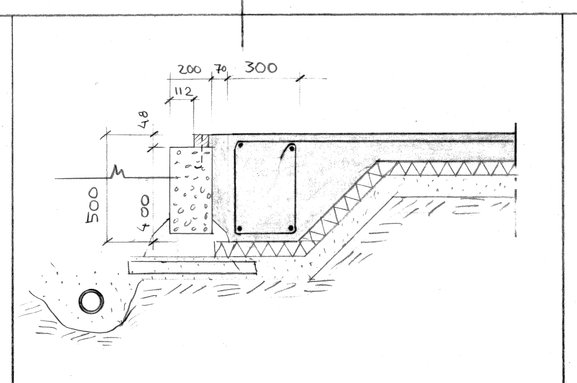

3K29:BS101 -1:20-

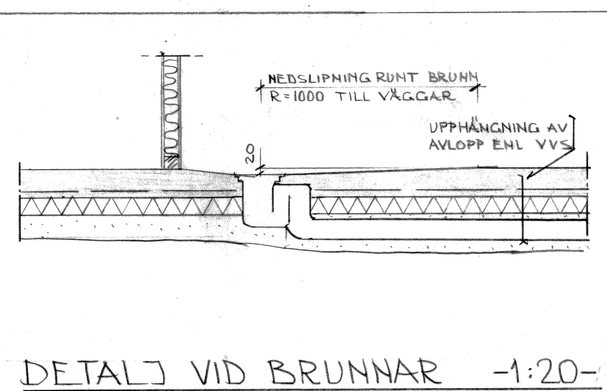

DETALJ VID BRUNNAR -1:20-

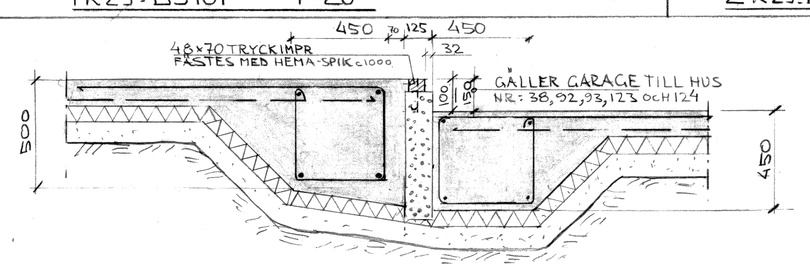

4K29:BS101 -1:20-

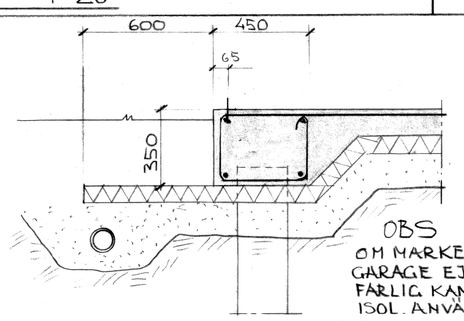

OBS
OM MARKEN UNDER GARAGE EJ ÄR TJÄLFARLIG KAN 40 MM ISOL. ANVÄNDAS.

5K29:BS101 -1:20-

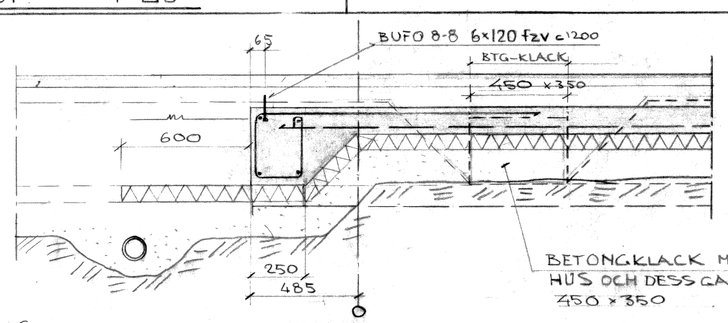

6K29:BS101 -1:20-

ARBETSRITNING

A	Matell & Nordström ark.kontor ab BOX 237, 751 05 UPPSALA 1	018/120070
K	AB Armerad Betong FACK. 171 04 SOLNA 1	08/7300540
VS	AB Armerad Betong, VVS-avd. BOX 920, 701 30 ÖREBRO 1	019/13 61 60
VA	AB Armerad Betong FACK. 171 04 SOLNA 1	08/7300540
M	Lundqvist & Jacobson Markkonsulter ab SKOLGATAN 13, 752 21 UPPSALA	018/10 57 10

handlägges Lars Häggbom
datum 1975-04-16 | ritad LH | granskad
Gösta Dunger

rev	ant	datum		r	g

NÄSBYGÅRD SMÅHUSOMRÅDE TÄBY

ARMERAD BETONG igen! ANDERSTORPSV. 2–6 08/7300540 FACK 171 04 SOLNA 1

HUSTYP Bs
GRUND
GRUNDPLATTA MED PÅLAR
MÅTT, PÅLAR, LÖSARM, SAMT NÄTARM.

skala 1:20, 1:50, 1:100 | ritn nr K29:BS101 | rev

©PanTon rillfilm, av Statens Provningsanstalt godkänt rituniderlag 39
Dessenpint Aktiebolag Malmö.