A73:02

KÖK TYP 2

ANTAL: 4 ST

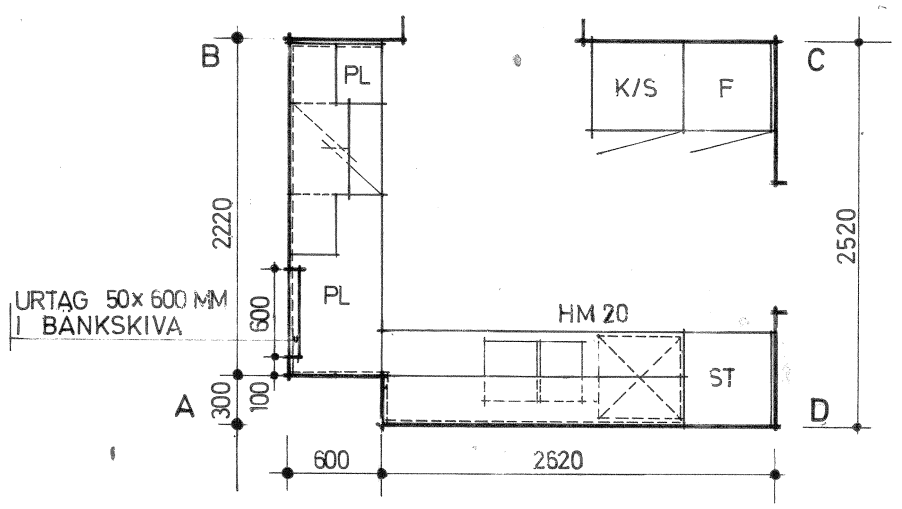

PLAN

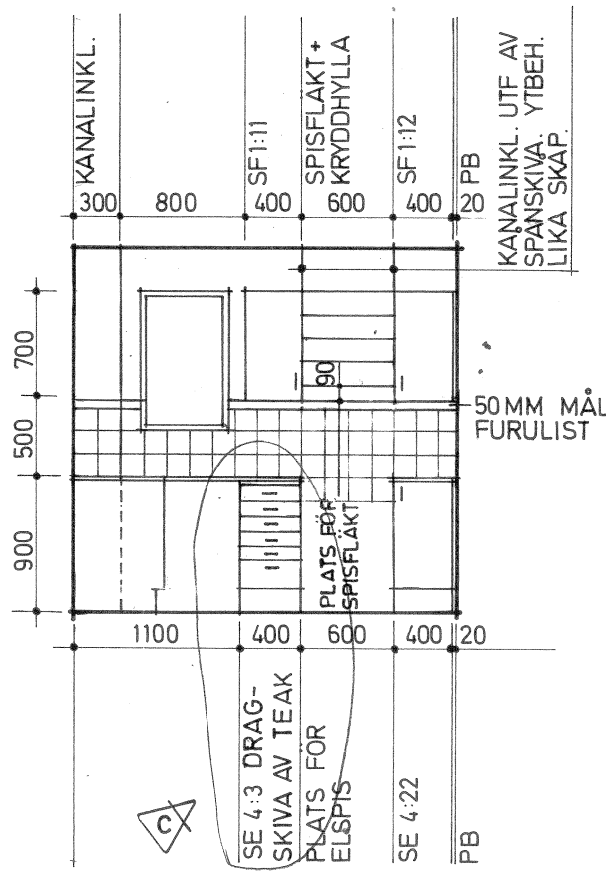

ELEVATION A-B

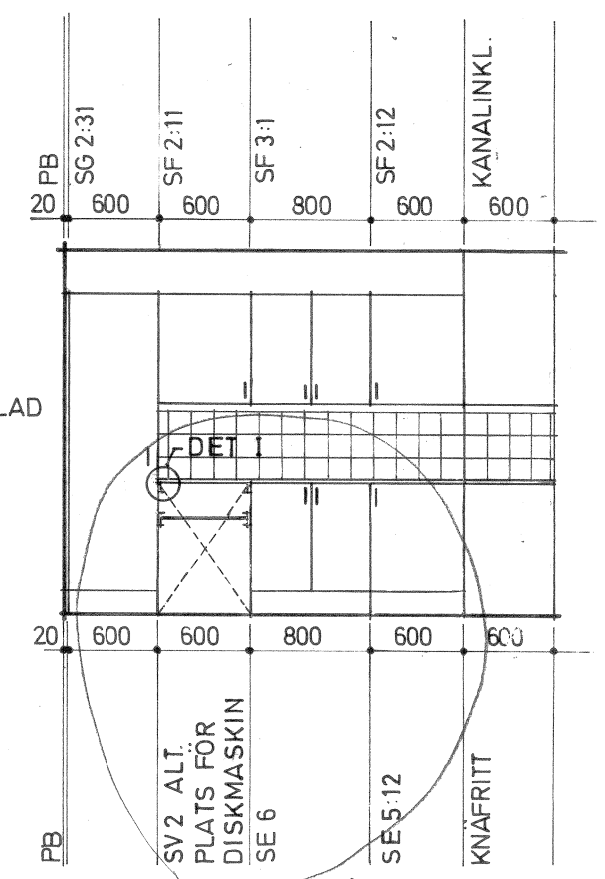

ELEVATION D-A

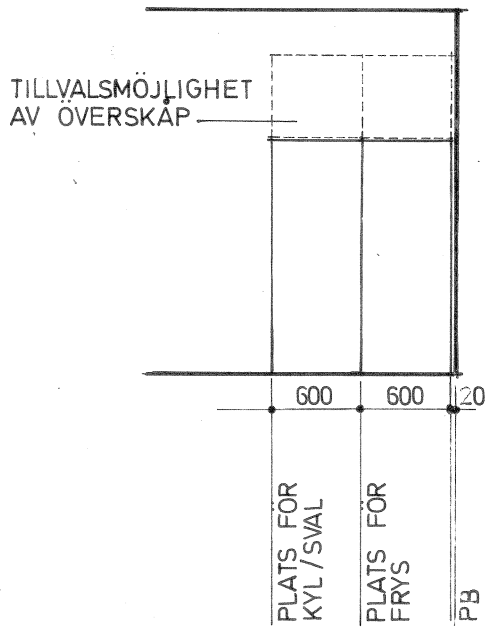

ELEVATION B-C

KÖK TYP 2S

ANTAL: 4 ST

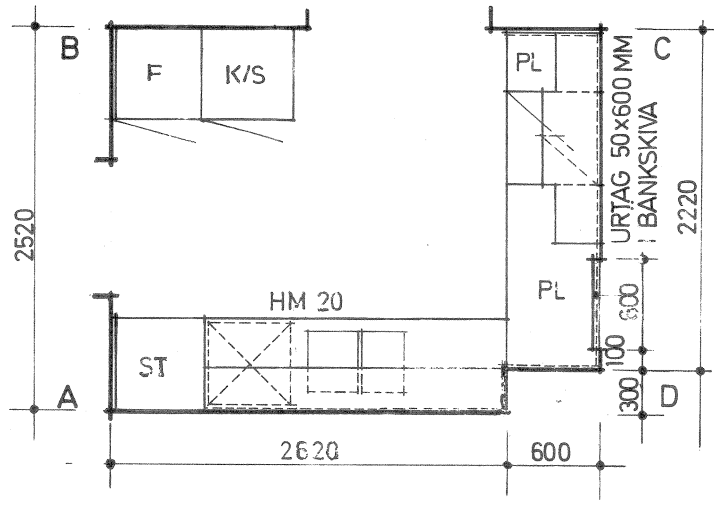

PLAN

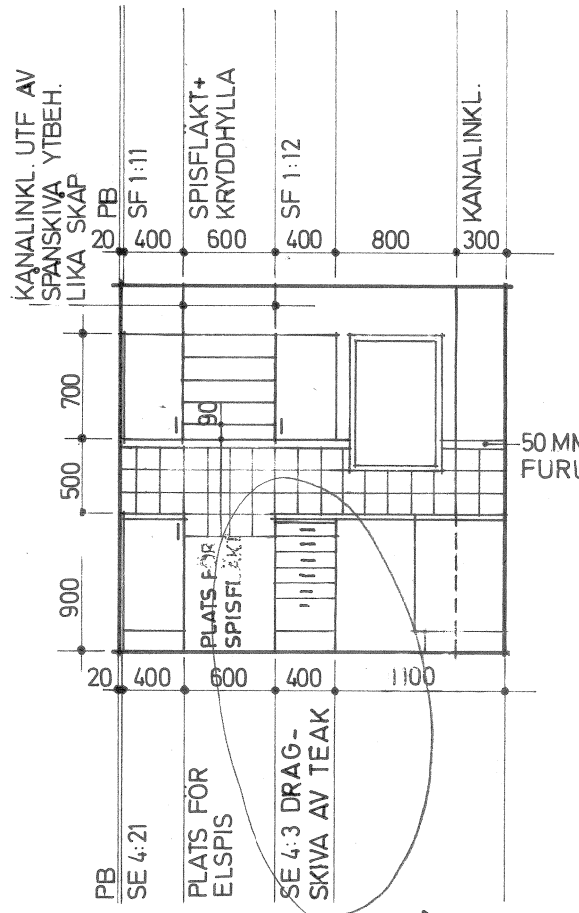

ELEVATION C-D

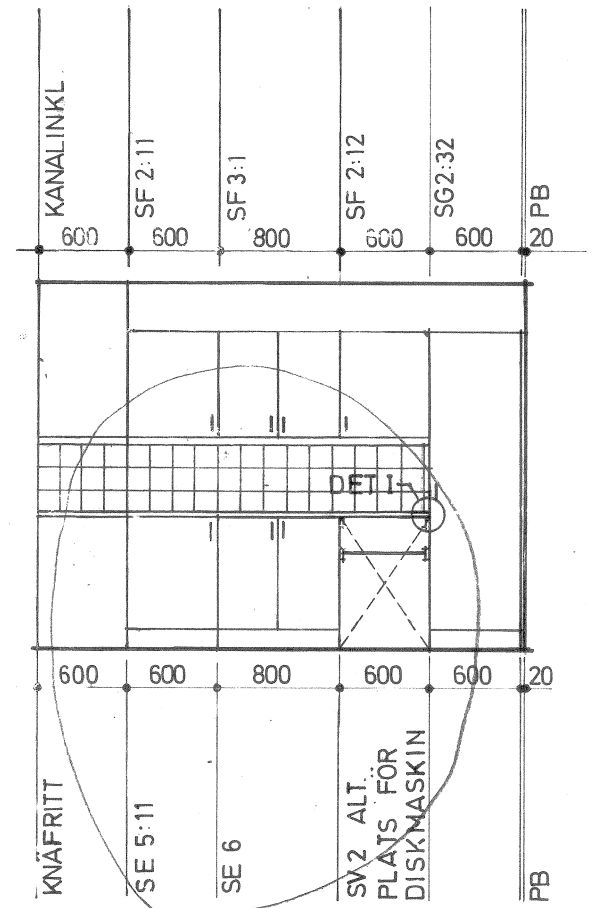

ELEVATION D-A

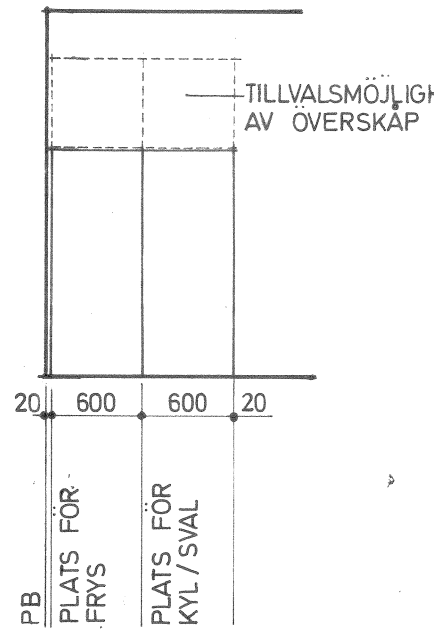

ELEVATION B-C

FÖRKLARINGAR

MÅTT I MM
PB = PASSBIT. SKALL MONTERAS ÄVEN PÅ SOCKEL SAMT VID ÖVER- OCH UNDERSIDA AV VÄGGSKÅP.
PL = PLASTLAMINAT

KAKELPLATTOR + 50 MM MÅLAD FURULIST PÅ VÄGG

UTRUSTNING

KRYDDHYLLA: MÅLAS LIKA SKÅP

FÖRESKRIFTER

GRUNDLÄGGANDE MÅTT ENL SIS 834127
ALLMÄNNA BEST. ENL SIS 834128

SNICKERIERNA UTFÖRES INDUSTRIELLT
TÄCKMÅLADE I KVALITET ENL
SIS 834145
FÄRG: SIS 056821 NR 2 I STOMMAR
MST 9006 VIT LUCKOR OCH LÅDFRONTER
BÄNKSKIVA MED BET PL BELAGD MED
PLASTLAMINAT PP 451
KANTLISTER AV BOK

ROSTFRITT BÄNKBESLAG ENL VVS.

STÄNKSKYDD PÅ VÄGG BAKOM OCH VID
SIDAN AV BÄNKAR AV KAKELPLATTOR

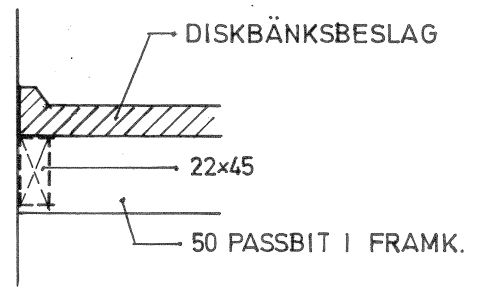

DETALJ I
(VID INST. AV DISKMASKIN)

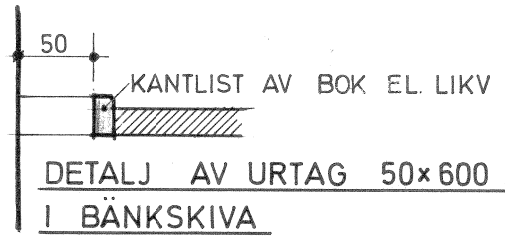

DETALJ AV URTAG 50x600 MM
I BÄNKSKIVA

BESLAG

LUCK- OCH LÅDHANDTAG FEHRLINS 02954
MAGNETLÅS FEHRLINS 06008
ELLER LIKV.

LÅDHANDTAG UTFORMAS MED SÄKERHETSSPÄRR FÖR BARN

ARBETSRITNING

rev	ant	datum		r	g
C	4	1975-04-25	SE 4:3, SE 5, SV 2	PYB	
B	1	1975-04-21	DETALJ I	PYB	
A	3	1975-04-09	SPISFLÄKT, LÅDHANDTAG	PYB	

A	**Matell & Nordström ark.kontor ab** BOX 237, 751 05 UPPSALA 1	018/120070
K	**AB Armerad Betong** FACK, 171 04 SOLNA 1	08/7300540
VS	**AB Armerad Betong, VVS-avd.** BOX 920, 70130 ÖREBRO 1	019/136160
VA	**AB Armerad Betong** FACK, 171 04 SOLNA 1	08/7300540
M	**Lundqvist & Jacobson Markkonsulter ab** SKOLGATAN 13, 752 21 UPPSALA	018/105710

handlägges BENGTSSON / BORGSTRÖM

datum 1975-03-24 | ritad MaJ | granskad

NÄSBYGÅRD SMÅHUSOMRÅDE TÄBY

ARMERAD BETONG igen!

ANDERSTORPSV. 2–6
FACK
171 04 SOLNA 1
08/7300540

KÖK TYP 2 OCH 2S I
HUS C RESP Cs
UPPSTÄLLNING

skala 1:50 | ritn nr A73:02 | rev C

Byggnadsstyrelsen Ritnormer 1975